比例减压阀

规格：06 (D03) • 流量至20 l/min (5 GPM) • 压力至50 bar (700 PSI)

PVRM1-063/S

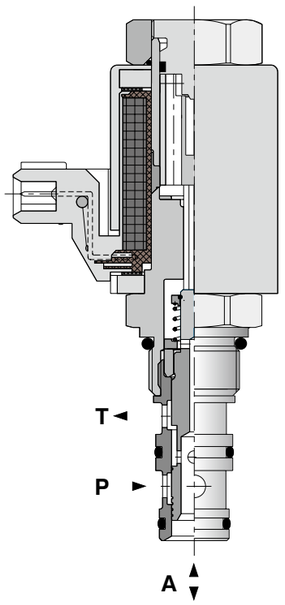

技术特点

- 12V 和 24V为标准控制电压
- 多种接线端子可供选择
- 线圈接线端子可在沿轴线 360°旋转

功能概述

一款直动式滑阀芯螺钉固定式减压阀。减压压力输出和直流电流输入成比例。可用于压力限定装置。

职能符号	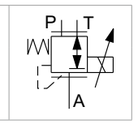

技术参数

插装孔 / 阀件规格		M20x1,5 / QE3	
最高输入压力	bar (PSI)	50 (730)	
最高调定压力	bar (PSI)	20 (290)	
P - A方向最大流量	l/min (GPM)	20 (5.3)	
油液温度范围	°C (°F)	-30 ...90 (-22 ...194), 短时 +100 (212)	
环境温度范围	°C (°F)	-30 ...90 (-22 ...194), 短时 +100 (212)	
100%信号时响应时间	ms	< 50	
电磁线圈参数			
输入电压	V	12 DC	24 DC
最大电流	A	1	0,75
20 °C (68 °F) 时额定电阻	Ω	7,1 ± 6,5%	20,6 ± 6,5%
占空比	%	100	
推荐 PWM 频率	Hz	信号 100	
续流二极管 (E4A, E13)		BZW06-28B	BZW06-33B
防护等级 EN 60529		(通过接头类型) IP 65 / IP67 / IP 69K	
重量	kg (lbs)	0,4 (0.88)	
附件		**参见样本**	**对应型号**
成形孔刀具		SMT_0019	SMT-QE3*
备件		SP_8010	

性能曲线

在 ν = 32 mm²/s (156 SUS) 时测得

油液温度 90 °C / 环境温度 90 °C, 额定电压 Un ± 10%

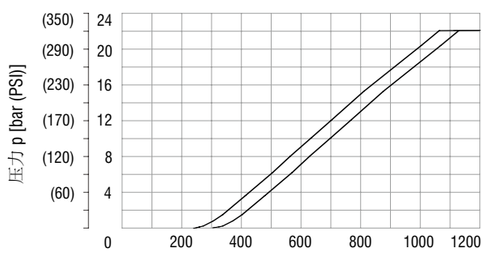

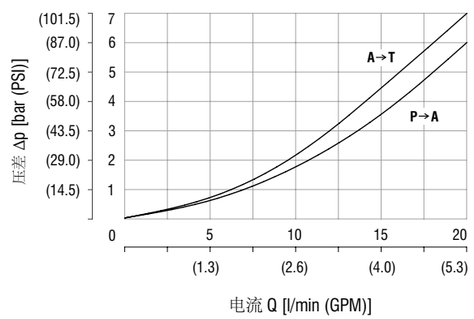

尺寸参数

单位：mm（英寸）

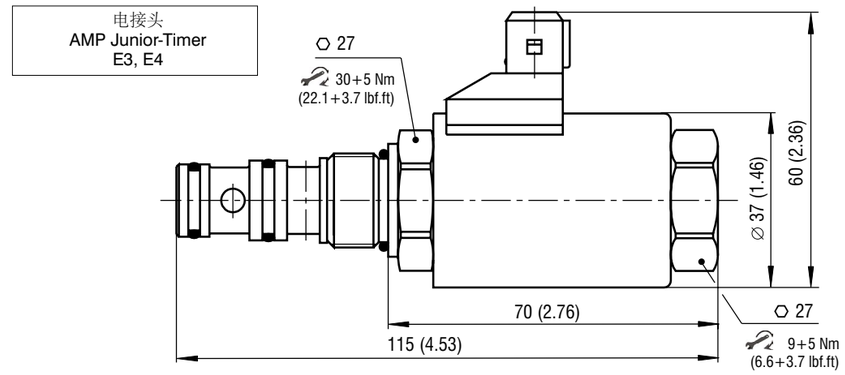

订货代码

PVRM 1- 063 / S - □ - □ □ □ - □

比例减压阀

结构形式

插装孔

通口数

类型
插装阀

最高调定压力(bar) **20, 32**

表面处理
无代号 240小时盐雾实验 (ISO 9227)
B 900小时盐雾实验 (ISO 9227)

密封
无代号 丁腈橡胶（NBR）
V 氟橡胶（FPM）

接头型式
E3A 轴向 AMP Junior Timer（2针，公接头型）
E4A E3A +续流二极管
E12 DEUTSCH DT 04-2P
E13 E12 +续流二极管

名义输入电压
12 12 V DC
24 24 V DC

雅歌辉托斯液压系统（扬州）有限公司
ARGO-HYTOS Fluid Power Systems (Yangzhou) Co., Ltd.

Tel.: +86(0)514 - 89885199 E-mail:info.cn@argo-hytos.com www.argo-hytos.com

样本中所有参数保留技术修改权