先导式溢流阀

7/8-14 UNF • 流量至100 l/min (26 GPM) • 压力至350 bar (5100 PSI)

SR4A-B2

样式 R

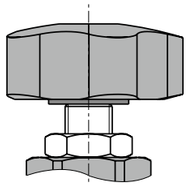

样式 S

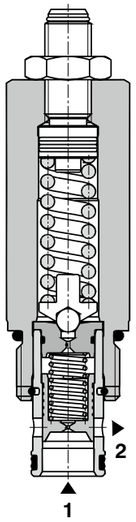

技术特点

- 高强度、精加工的阀芯以及阀体
- 最高许用压力至 320 bar
- 压力调节范围广
- 响应速度快
- 流量范围内压力稳定，调压偏差小
- 可通过内六角螺杆或手柄调节压力
- 阀件标配表面处理为磷化

功能概述

一款先导式、滑阀芯、插装式溢流阀。用于限定液压系统中的压力。有响应快、滞回小的特点。

职能符号	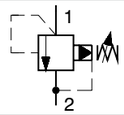

技术参数

阀件规格 / 孔型		7/8-14 UNF-2A / B2
最大工作流量	l/min (GPM)	60 (15.85)
最高许用压力（P口）	bar (PSI)	350 (6092)
最高许用压力（T口）	bar (PSI)	250 (3626)
压力损失	bar (PSI)	见压力 - 流量曲线
油液温度范围（丁腈橡胶）	°C (°F)	-30 ... +100 (-22 ... 212)
油液温度范围（氟橡胶）	°C (°F)	-20 ... +120 (-4 ... 248)
重量	kg (lbs)	0,25 (0.55)

附件		参见样本	对应型号
阀体	管式	SB_0018	SB-B2*
	叠加式	SB-04(06)_0028	SB-*B2*
成形孔刀具		SMT_0019	SMT-B2*
备件		SP_8010	

性能曲线

在 ν = 32 mm²/s (156 SUS) 时测得

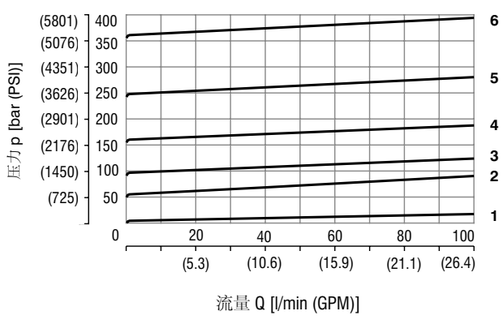

6	压力等级 35
5	压力等级 25
4	压力等级 16
3	压力等级 10
2	压力等级 6
1	最小压力设定

尺寸参数

单位：mm（英寸）

样式 S

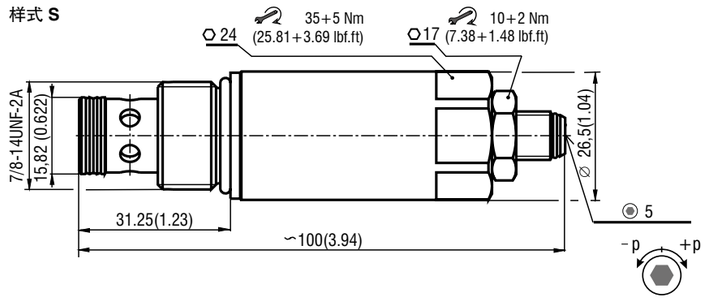

样式 R

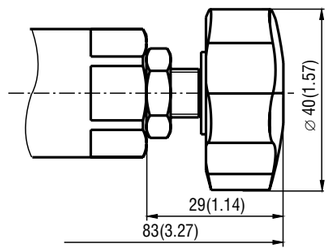

订货代码

SR4A-B2 / □ □ □ □ - □

先导式溢流阀 **7/8-14 UNF**

高性能型 **H**

压力范围

至 63 bar (910 PSI)	**6**
至 100 bar (1450 PSI)	**10**
至 160 bar (2320 PSI)	**16**
至 250 bar (3630 PSI)	**25**
至 350 bar (5080 PSI)	**35**

S / **R**

调节元件
内六角螺杆 5 mm
调节手柄

无代号 / **V**

密封
丁腈橡胶（NBR）
氟橡胶（FPM）

无代号 / **B**

表面处理
240小时盐雾实验（DIN 9227）
900小时盐雾实验（DIN 9227）

雅歌辉托斯液压系统（扬州）有限公司
ARGO-HYTOS Fluid Power Systems (Yangzhou) Co., Ltd.

Tel.: +86(0)514 - 89885199 E-mail:info.cn@argo-hytos.com www.argo-hytos.com

样本中所有参数保留技术修改权